QUESTO DISEGNO ESEGUITO A CAD E' DI PROPRIETA'
ARTHERMO, NE E' QUINDI VIETATA LA RIPRODUZIONE

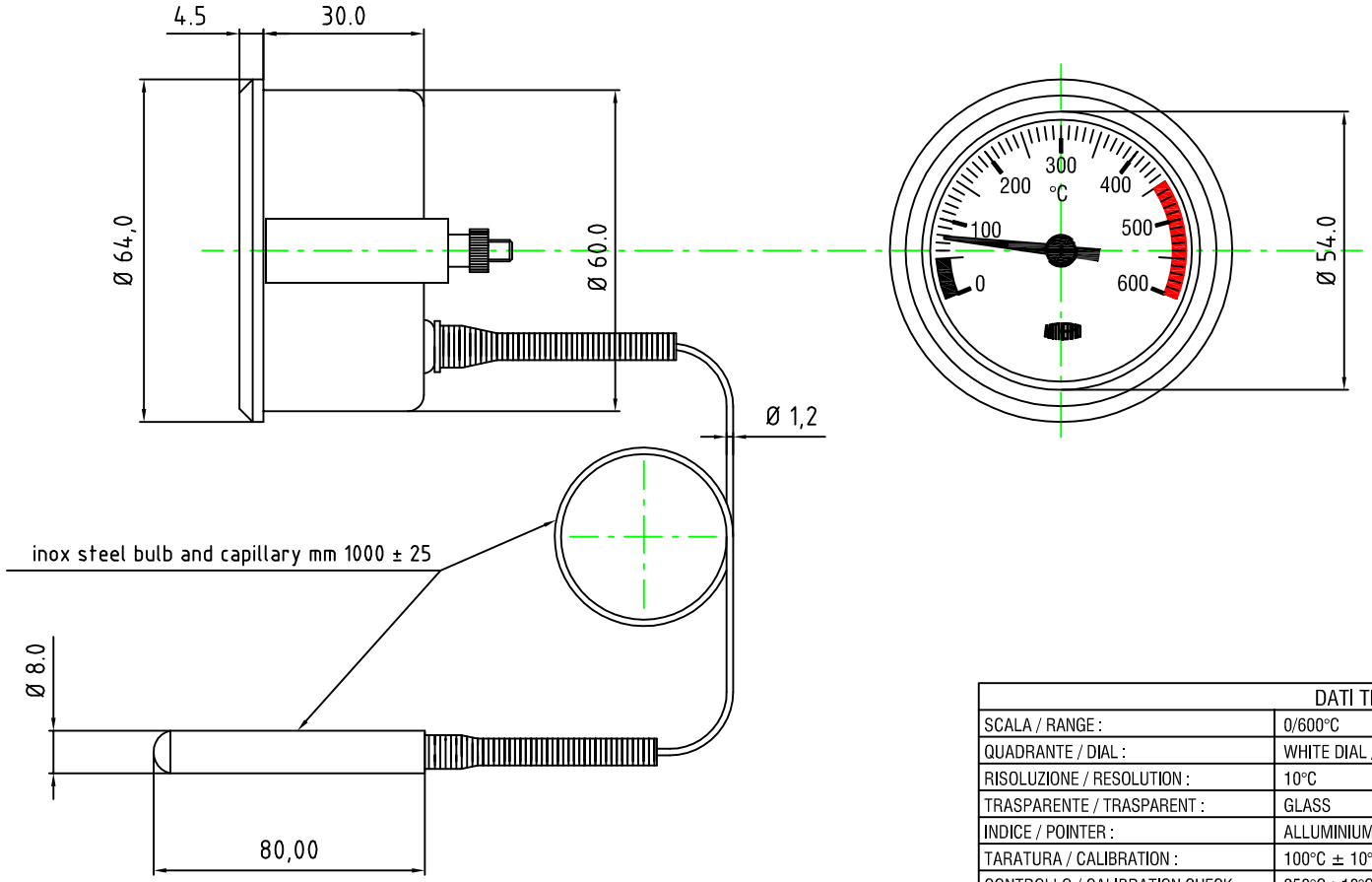

DATI TECNICI - TECHNICAL DATA	
SCALA / RANGE :	0/600°C
QUADRANTE / DIAL :	WHITE DIAL / BLACK WRITING - ARTHERMO LOGO
RISOLUZIONE / RESOLUTION :	10°C
TRASPARENTE / TRASPARENT :	GLASS
INDICE / POINTER :	ALLUMINIUM
TARATURA / CALIBRATION :	100°C ± 10°C
CONTROLLO / CALIBRATION CHECK :	250°C±10°C
CORPO / CASE :	METALLIC ZINCATED
CORNICE / FRAME :	ACCIAIO INOX / INOX STEEL
CLASS OF PRECISION :	2
REF. :	UNI EN 1319000 : 2003
MAX °C TEMPERATURA CORPO :	70°C

MODIFICA		DOC.RIF.	DATA
1	.	.	.
2	.	.	.
3	.	.	.
4	.	.	.
5	.	.	.

APPARECCHIO: FIG.C-71 D.60 0/600°C

PARTICOLARE: ASSIEME

MATERIALE: .

TRATTAMENTO: .

NOTE: .

ARTHERMO

DISEGNATO	APPROVATO
A. SALA	SALA A.
SCALA	DATA
1 : 1	03/05/2012

CODICE: 092523986053

LE TOLLERANZE NON QUOTATE SONO
DA INTENDERSI SUL DISEGNO ± 0,1

Mod. 2500